lastdeco

ESPACIOS QUE ENAMORAN

Instrucciones de montaje
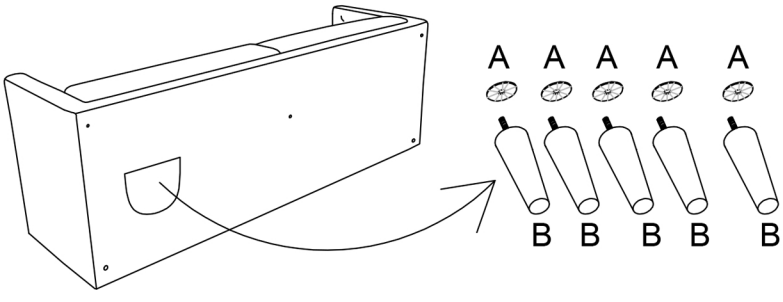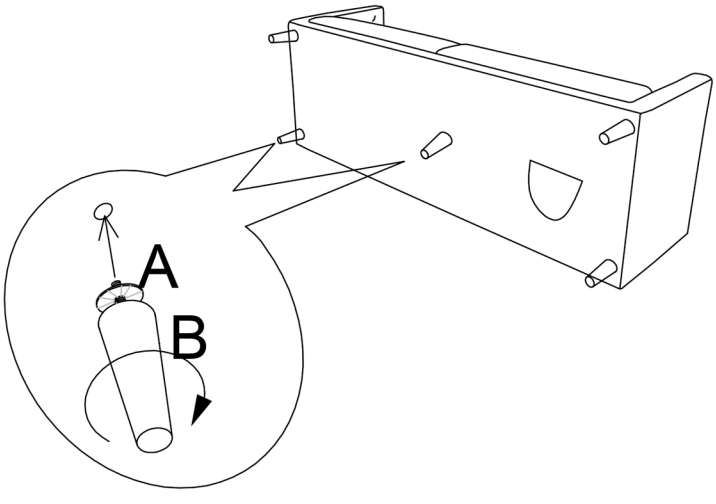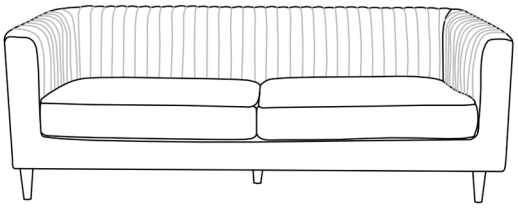
Ref. 28278